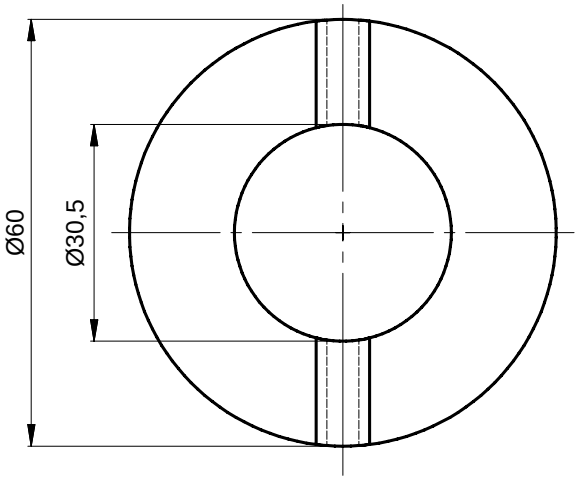

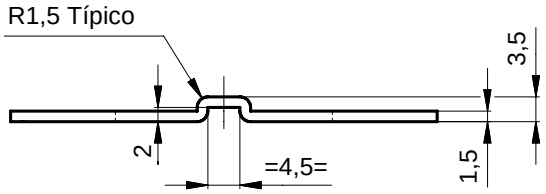

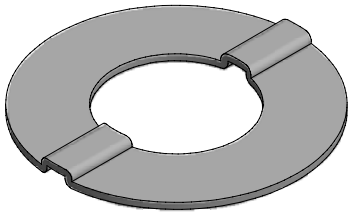

ISOMÉTRICO

3,2

EQUIVALENCIAS DE MAQUINADOS		
ANSI	DIN - ISO 1302	
4		0,1
16 8		0,2 0,4
32 63 125		0,8 1,6 3,2
250 500		6,3 12,5

DIN - ISO 1302 EN MICROMETROS
ANSI EN MICROPULGADAS

Material:	Original: AISI 1005 - AISI 1006	VARIACIONES MÁXIMAS PERMISIBLES DIMENSIONES EN mm. ISO 2768 - m						
Tratamiento:		DE 0 A 6	DE 6 A 30	DE 30 A 120	DE 120 A 400	DE 400 A 1000	DE 1000 A 4000	DE 2000 A 4000	DE 4000 A 8000
		±0,1	±0,2	±0,3	±0,5	±0,8	±1,2	±2,0	±3,0
Dureza:	(135-145) HV	Elaboró	ASMECON 2006-08-15	Dimensiones en: Milímetros (mm)				
Protección:	Tropicalizado o Pavonado químico	Revisó	ASMECON 2011-03-04	Escala 1:1	Proyección			
Ensayos:	METROLOGÍA	Aprobó	Metro de Medellín 2011-03-04					

Rev.	Coord.	Modificaciones	Vo.Bo.	Fecha

Sistema	FRENADO VHPAS
Subsistema	FRENO NEUMÁTICO
Equipo	EQUIPO EN BOGIE CM Y CR
Descripción	ARANDELA SEGURIDAD TORNILLOS FIJ. TIM. FRE.

ÁREA DE INGENIERÍA

A4	000889	3 Hoja:	3 De:
Rev.	Reemplaza a	No. Documento Ppal.	

METRO DE MEDELLIN CALIDAD DE VIDA

ESTE PLANO Y TODA LA INFORMACIÓN EN ÉL CONTENIDA SON PROPIEDAD DEL METRO DE MEDELLÍN, EL USO INDEBIDO O LA REPRODUCCIÓN TOTAL O PARCIAL DE ESTE SIN LA PREVIA AUTORIZACIÓN DEL METRO DE MEDELLÍN PODRÁ SER DEMANDADO POR LA VIOLACIÓN A LOS DERECHOS DE AUTOR.

Formato A4 (210x297) según DIN (476 / 823) ISO 5457